74/459/69 20

WEGA-RADIO STUTTGART

ARCHIEF EXEMPLAAR *****
-- DUS --
**** NIMMER UITGEVEN.

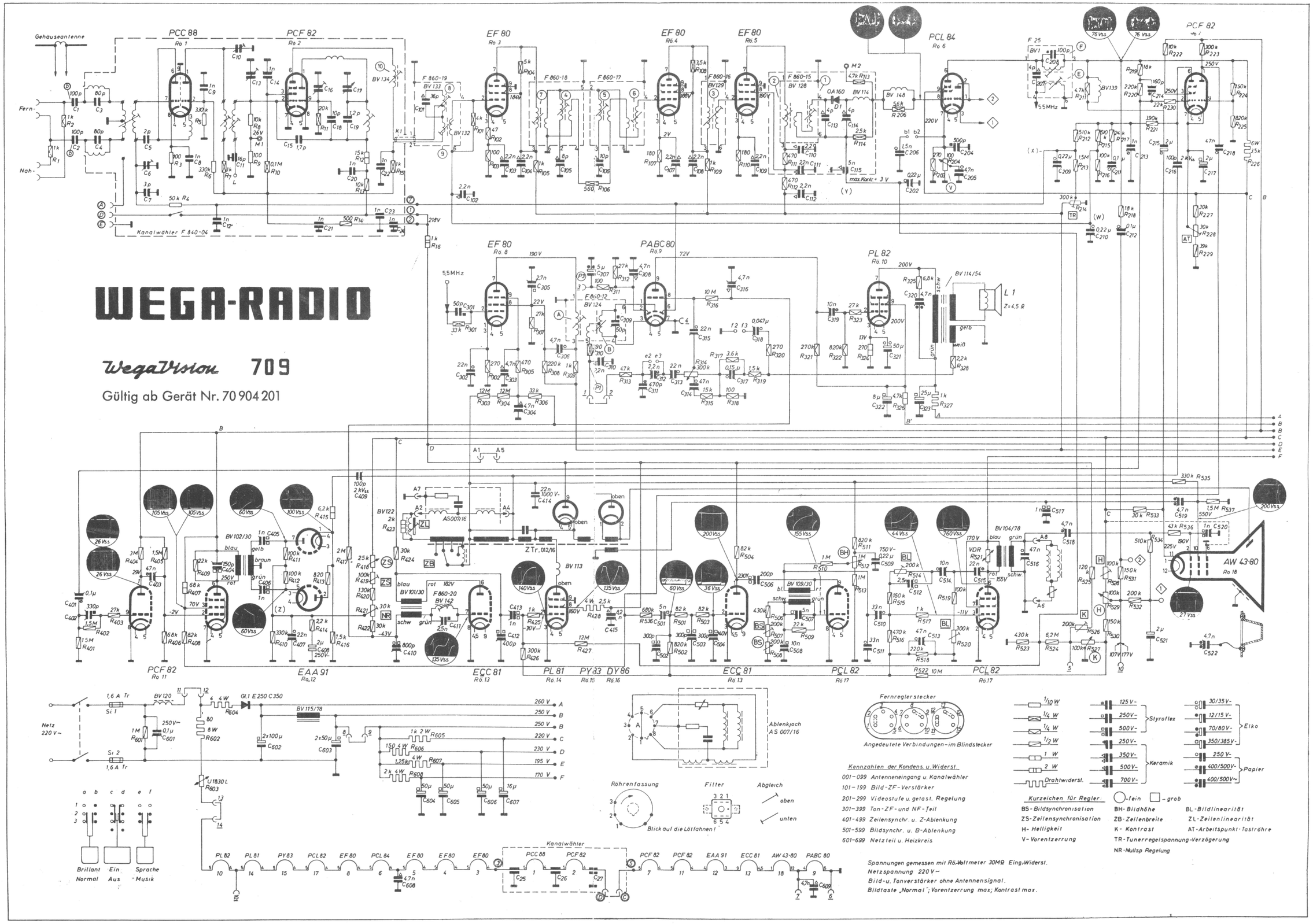

Lageplan der Abgleich- und Meßpunkte Wega-Vision 709

Gültig ab Gerät Nr. 70904201

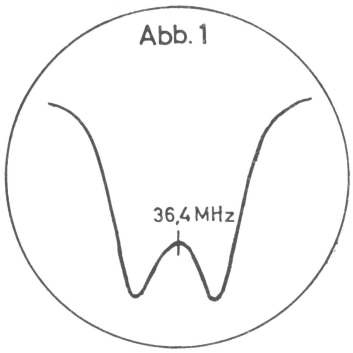

Wobbelkurve 1

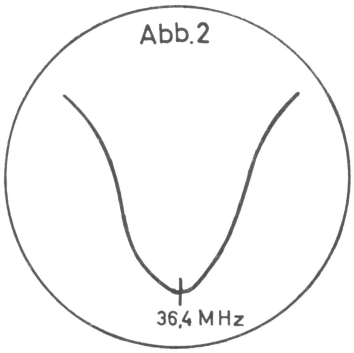

Wobbelkurve 2

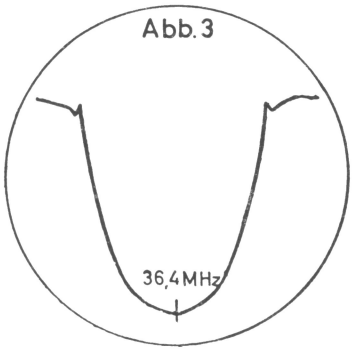

Wobbelkurve 3

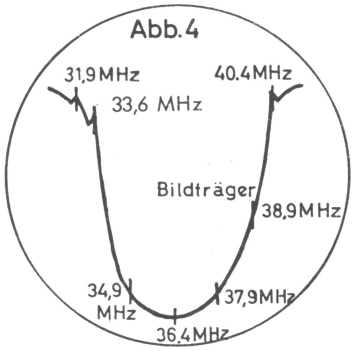

Wobbelkurve 4

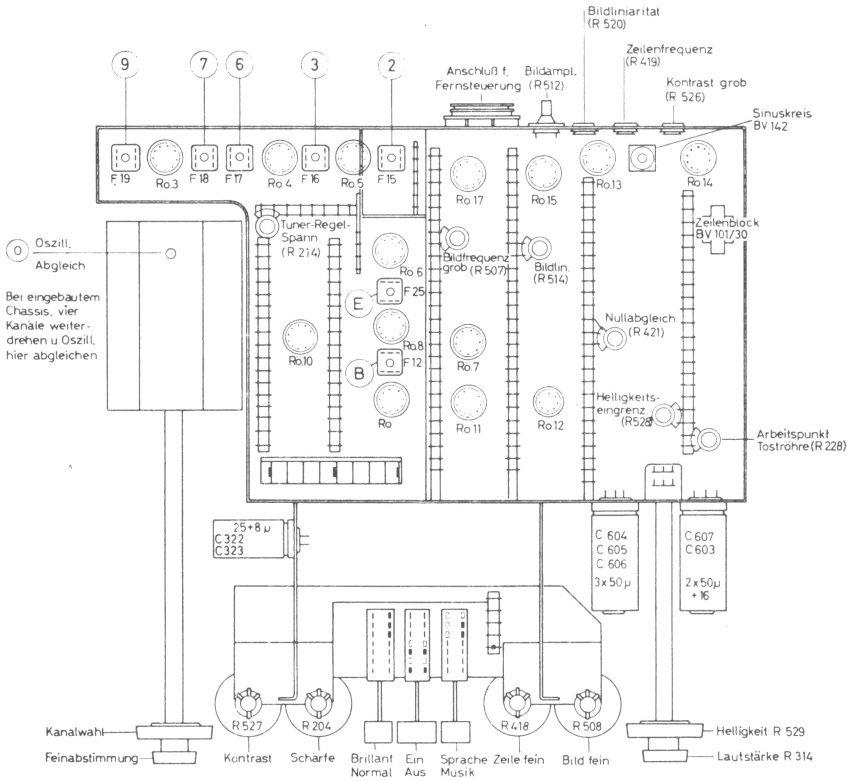

Chassis von unten

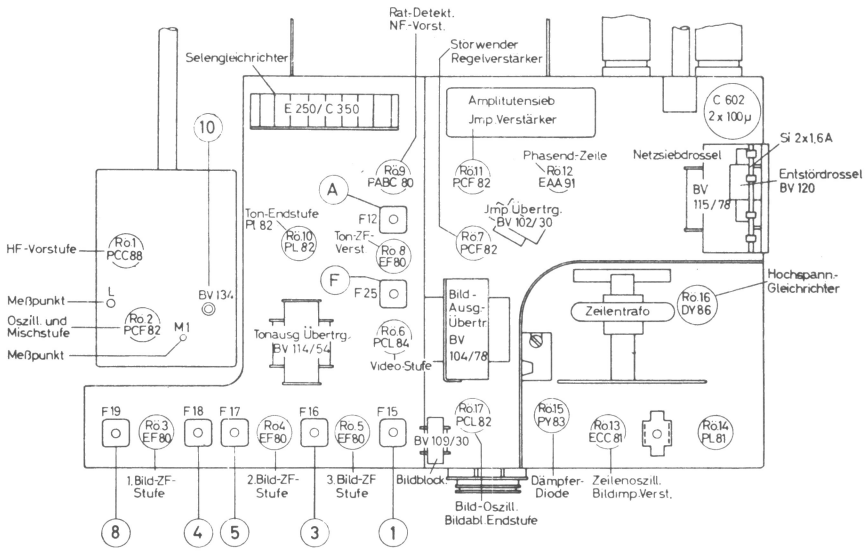

Chassis von oben